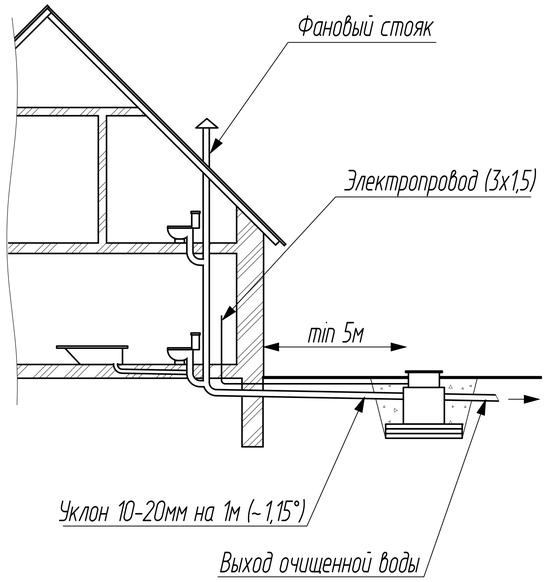

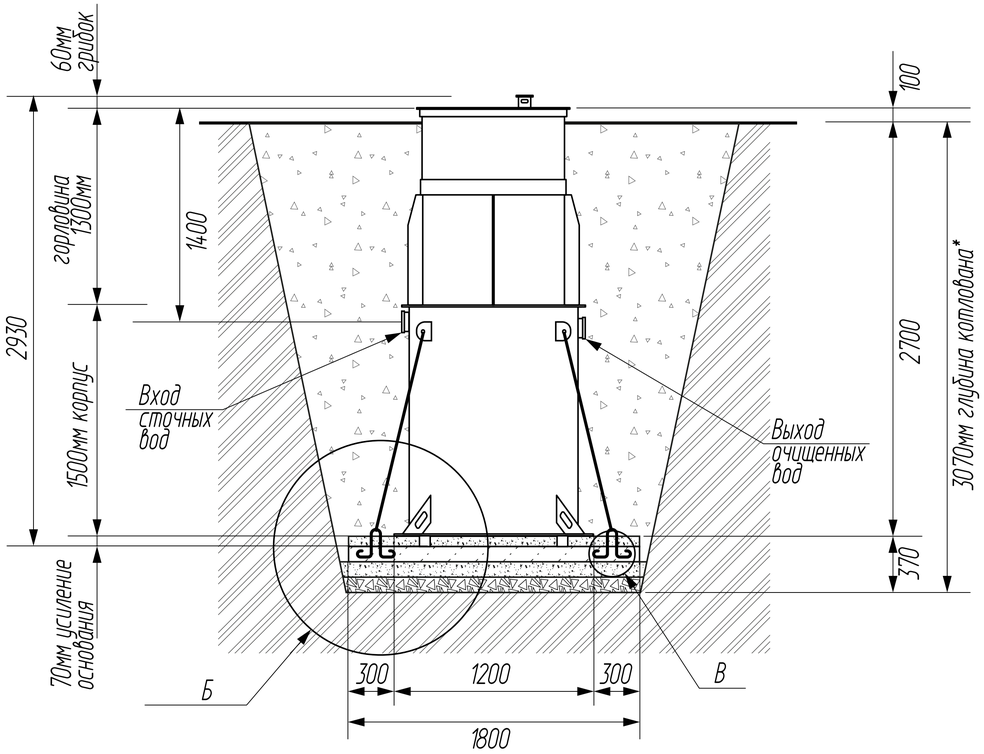

В (масштаб 1:5)

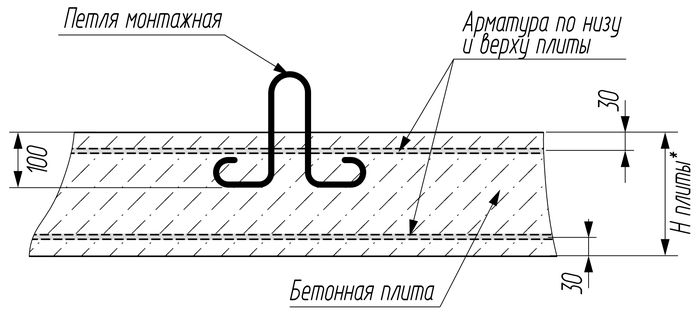

* – Н плиты рассчитывается в зависимости от типа грунта и УГВ по СП 399.1325800.2018 приложение Д

(масштаб 1:5)

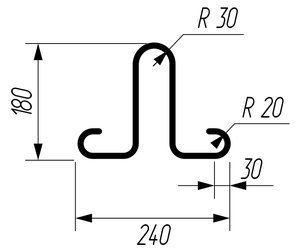

Грунты	Крутизна откосов при глубине выемки, м. (отношение высоты к заложению)		
	1,5	3,0	5,0
Насыпные неуплотненные	56 (1 :0,67)	45 (1 :1)	38 (1 :1,25)
Песчаные и гравийные	63 (1 :0,5)	45 (1 :1)	45 (1 :1)
Влажные глинистые:			
Супесь	76 (1 :0,25)	56 (1 :0,67)	50 (1 :0,85)
Суглинок	90 (1 :0)	63 (1 :0,5)	53 (1 :0,75)
Глина	90 (1 :0)	76 (1 :0,25)	63 (1 :0,5)
Лессы и сухие лессовидные	90 (1 :0)	63 (1 :0,5)	63 (1 :0,6)
Моренные:			
Песчаные, супесчаные	76 (1 :0,25)	60 (1 :0,57)	53 (1 :0,75)
Суглинистые	76 (1 :0,2)	63 (1 :0,5)	57 (1 :0,65)

Примечание:
Обязательно наличие фанового стояка в доме. Клапан для срыва вакуума категорически запрещен. В случае невозможности устройства вентиляционного фанового стояка в доме, организовать вентиляционный стояк в промежутке между станцией и выпуском сточных вод из дома.

Порядок проведения монтажных работ (*носит рекомендательный характер, необходимо учитывать особенности грунта, УГВ и прочее) :
1. Подготовка котлована Длина = 1800мм, Ширина = 1800мм, Глубина = 3070мм (*при высоте плиты равной 100мм).
2. Засыпка на дно котлована щебня средней фракции, толщина 100мм.
3. Сверху на щебень укладывается и уплотняется песчаная подушка толщиной 100мм.
4. Устройство основания: на песчаную подушку заливается монолитная армированная плита, Н = 100 мм (арматура класса А-III, ⌀ 12-14 мм, бетон М300). Необходимость устройства плиты, а также её высота рассчитываются в зависимости от типа грунта и УГВ в соответствии с СП 32.13330.2018 и СП 399.1325800.2018 (приложение Д). При расчете на всплытие необходимо учитывать не только вес изделия, но и вес слоя пескоцемента, находящегося над выступающими частями (грунтозацепами и корпусом).
5. Установка изделия на подготовленную плиту.
6. Крепление канатом из синтетического волокна ⌀ 8-10 мм к анкерным элементам плиты.
7. Обратная засыпка пазух котлована пескоцементом (пропорция 1:5) послойно – по 300 мм – с обязательным уплотнением, ручным трамбованием и обязательной проливкой водой каждого слоя для обеспечения гидратации цемента и исключения пустот. Одновременно с засыпкой пазух изделие заполняется водой. Уровень воды в изделии должен быть выше уровня пескоцемента не менее чем на 200 мм, но не более чем на 500 мм.

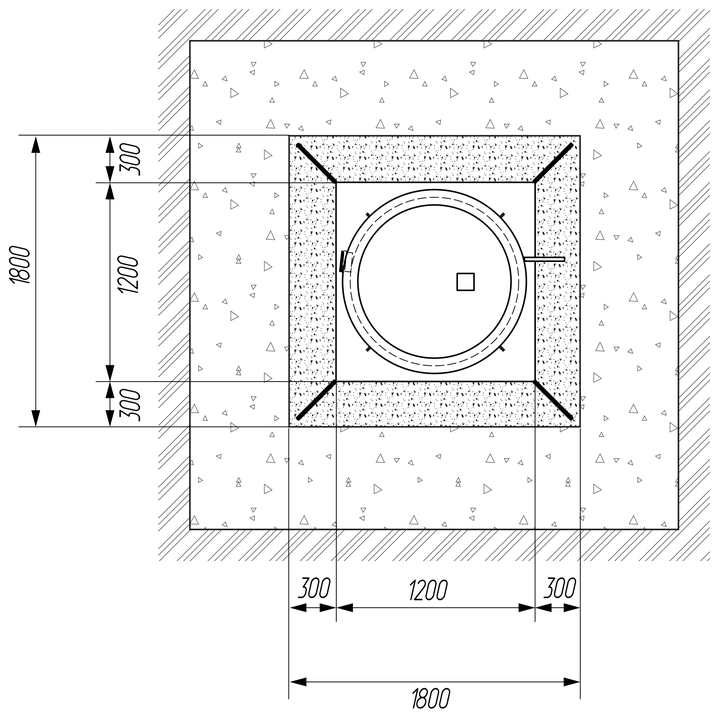

Б (1:10)

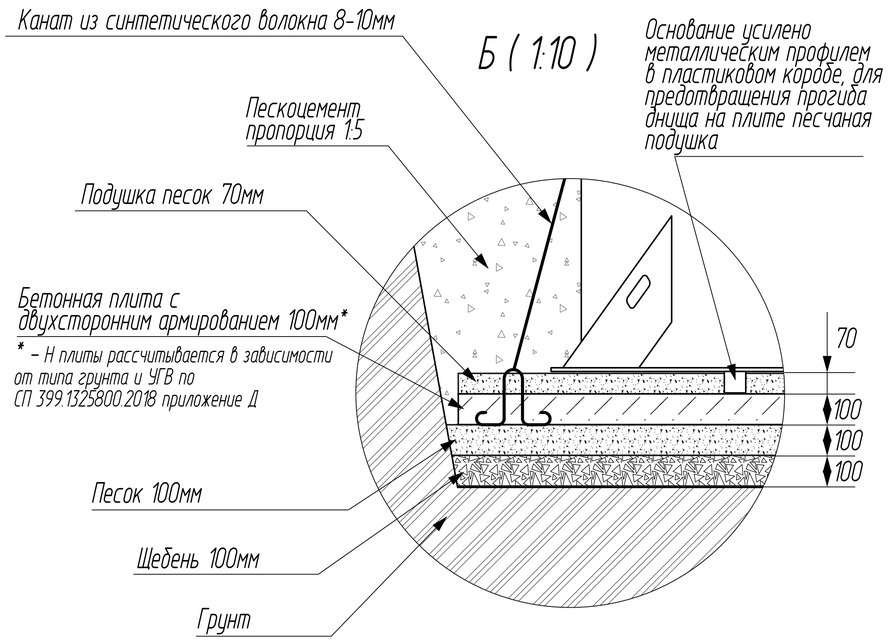

* – Н плиты рассчитывается в зависимости от типа грунта и УГВ по СП 399.1325800.2018 приложение Д

Изм.	Лист	№ документа	Подпись	Дата
Разраб.				
Проверил.				
Т. контр.				
Нач.отд.				
Н.контр.				
ГИП				

ГРИНЛОС Аэро 5 Супер Лонг (самотечный)

Монтажная схема

Литера	Масса	Масштаб
		1:20

Лист | Листов 1

"Инновационное экологическое оборудование"

ГРИНЛОС Время жить комфортно!