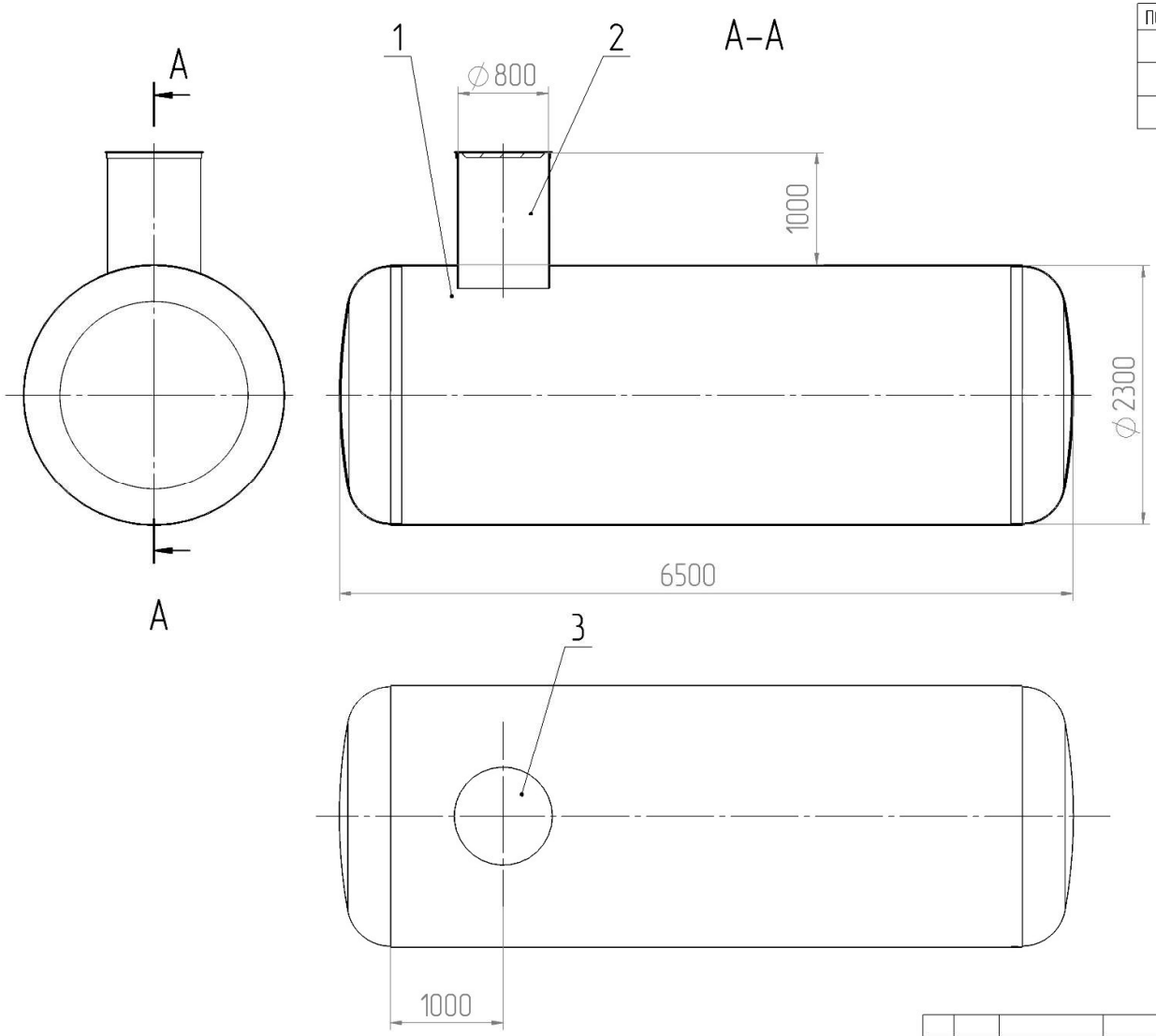

ПОЗИЦИЯ	ОБОЗНАЧЕНИЕ	ОПИСАНИЕ	К-ВО
1	Корпус емкости	Материал: Стеклопластик	1
2	Колодец емкости	Материал: Стеклопластик	1
3	Крышка на колодец ф800	Материал: Полипропилен	1

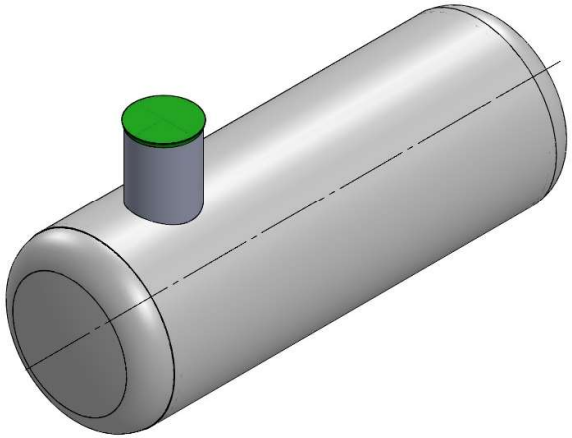

Изм.	Лист	№ докум.	Подп.	Дата	Емкость СП 2300х6500	Лит.	Масса	Масштаб
Разраб.				15.06.2026				1:40
Пров.						Лист 1	Листов 1	
Т.контр.								
Нач. КБ								
Н.контр.								
Утв.								

ГРИНЛОС Время жить комфортно!

Перв. примен. | Справ. № | Подпись и дата | Инв. № дубл. | Взам. инв. № | Подпись и дата | Инв. № подл.

Емкость СП 2300х6500 Копировал Формат А3