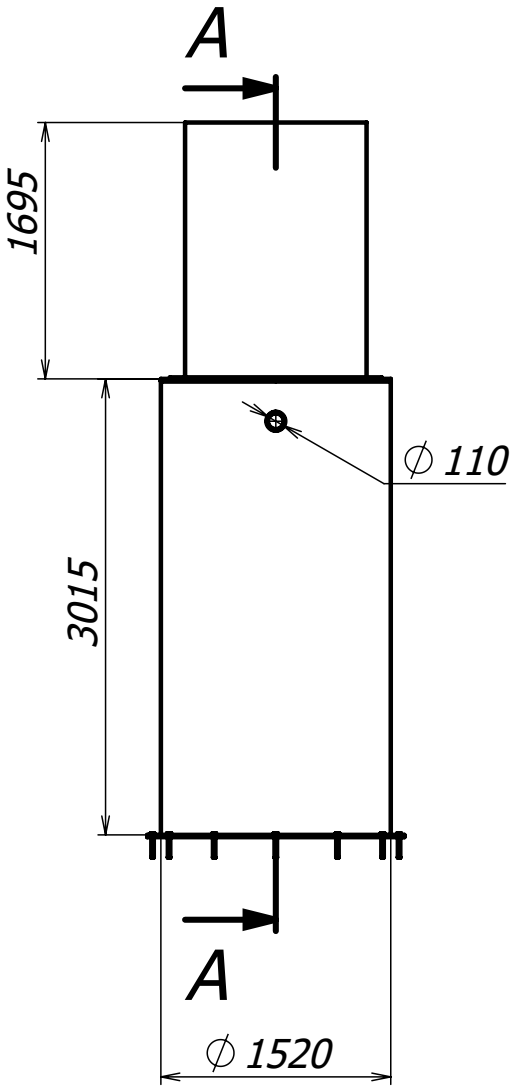

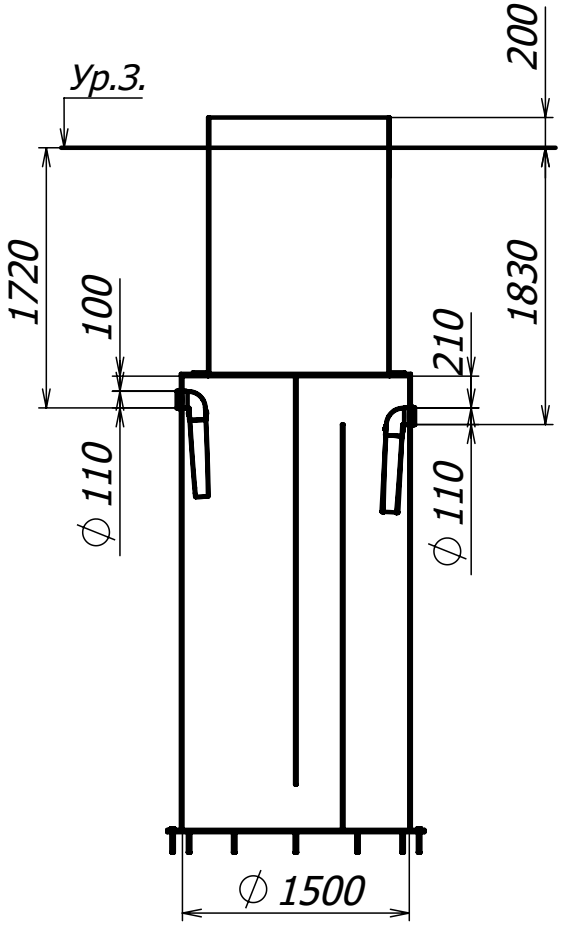

	в/в			29.07.2026
Изм	Лист	№ докум.	Подп.	Дата
Разраб.				29.07.2026
Пров.				
Т. контр.				
Н. контр.				
Утв.				

Лит.	Масса	Масштаб
		1:50
Лист	Листов 1	

Перв. примен.

Справ. №

Подп. и дата

Инв. № дубл.

Взам. инв. №

Подп. и дата

Инв. № подл.

Шифр: Копировал Формат А4